# EG-Konformitätserklärung/EC Declaration of Conformity/ Déclaration de conformité CE/ EY-vaatimustenmukaisuusvakuutus/ EG-försäkran om överensstämmelse

Der Hersteller oder sein in der Gemeinschaft niedergelassener Bevollmächtigter erklärt hiermit, dass die nachstehend beschriebene PSA:

Der Hersteller oder sein in der Gemeinschaft niedergelassener Bevollmächtigter erklärt hiermit, dass die nachstehend beschriebene PSA:

The manufacturer or his authorized representative established in the Community declares that the new PPE described hereafter:

Le fabricant ou son mandataire établi dans la Communauté déclare par la présente que l'EPI décrit ci-dessous:

Valmistaja tai tämän yhteisössä toimipaikkansa omaava valtuutettunsa vakuuttaa täten, että seuraavassa kuvattu henkilökohtainen suojavaruste (PSA):

Tillverkaren eller dennes representant förklarar härmed att nedan beskrivna personskyddsutrustning:

**Verbindungsmittel / Bandfalldämpfer nach EN 354/EN 355**
**Energy Absorber according EN 354/EN 355**
**Absorbeur d'énergie de sangle selon EN 354/EN 355**
**Nykäistä vaimentava liitoshihna EN 354/EN 355**
**Fångbälte enligt EN 354/EN 355**

**FASTENERS BFD FS51/FS90 STEEL**

- übereinstimmt mit den Bestimmungen der Richtlinie 89/686 EWG und – gegebenenfalls – übereinstimmt mit der einzelstaatlichen Norm, durch die die harmonisierte Norm Nr. EN 354 und EN 355 umgesetzt wird (für die PSA gemäß Artikel 8 Absatz 4)
- identisch ist mit der PSA, die Gegenstand der EG-Baumusterprüfbescheinigung Nr. P5 08 10 56368 070/P5 04 07 30656 058 war und dem Verfahren nach Artikel 11 Buchstabe B der Richtlinie 89/686 EWG unter Kontrolle der gemeldeten Stelle unterliegt:

- ist in conformity with the provisions of Council Directive 89/686/EEC and, where such is the case, with the national standard transposing harmonised standard N° EN 354 and EN 355 (for the PPE referred to in Article 8 (4))
- is identical to the PPE which is the subject of EC certificate of conformity N°. P5 08 10 56368 070/P5 04 07 30656 058 and is subject to the procedure set out in Article 11 point B of Directive 89/686/EEC under the supervision of the notified body:

- est conforme à la réglementation de la directive 89/686 EWG et – le cas échéant – est conforme à la norme nationale, remplacée par la norme harmonisée n° EN 354 et EN 355 (pour l'EPI selon l'article 8, paragraphe 4)
- est identique à l'EPI objet du certificat d'essai CE de prototype n°. P5 08 10 56368 070/P5 04 07 30656 058 et dont le procédé conforme à l'article 11, lettre B de la directive 89/686 EWG, relève du contrôle de l'organisme cité

- vastaa direktiivin 89/686 ETY määräyksiä ja – tarvittaessa – vastaa yksittäistä kansallista standardia, jolla yhdenmukaistetut standardit EN 354 ja EN 355 toteutetaan (PSA:lle 8 artiklan 4 kohdan mukaisesti)
- on identtinen sen PSA:n kanssa, joka on ollut EY-tyyppitarkastustodistuksen nro P5 08 10 56368 070/P5 04 07 30656 058 kohteena ja joka on direktiivin 89/686 ETY 11 artiklan B-kohdan mukaisesti ilmoitetun tarkastuslaitoksen tarkistama:

- överensstämmer med bestämmelserna i direktivet 89/686 EEG och – i förekommande fall – överensstämmer med den enskilda statens harmoniserade standarder nr EN 354 och EN 355 (för personskyddsutrustning enligt artikel 8, stycke 4)
- är identisk med den personskyddsutrustning som var föremål för EG-typintyg nr P5 08 10 56368 070/P5 04 07 30656 058 och metoden står under det anmälda kontrollorganets kontroll enligt artikel 11 bokstav B i direktivet 89/686 EEG:

**TÜV Süd Product Service GmbH · Ridlerstraße 31 · 80339 München, Germany**
CE 0123

Hersteller/manufacturer/fabricant: Adolf Würth GmbH & Co. KG · D-74650 Künzelsau

# FASTENERS BFD FS51/FS90 STEEL

**(DE)** Verbindungsmittel mit Falldämpfer dienen zur Verbindung der Auffanggöse eines Auffanggurtes (EN 361) mit einem Anschlagpunkt (EN 795). Sie dürfen eine Gesamtlänge von max. 2 m haben. Der Falldämpfer dient zur Energieabsorbierung in Absturzsicherungssystemen. Bei Verwendung ist darauf zu achten:
- Dass der Falldämpfer nicht mit Verbindungsmitteln länger verlängert wird, als 2m.
- Dass der notwendige Freiraum unterhalb den Füssen des Benutzers eingehalten wird.
- Dass der notwendige Sicherheitsabstand unterhalb den Füssen des Benutzers eingehalten wird.

**(GB)** Connectors with fall absorber serve the connection of the fall-arrest eyelet of a catching harness (EN 361) with an anchoring point (EN 795). They may have a total length of max. 2 m. The fall absorber serves for energy absorption in anti-fall safety systems. The following must be observed during use:
- The fall absorber must not be extended with connectors longer than 2 m.
- The required free space underneath the feet of the user must be observed.
- The required safety distance underneath the feet of the user must be observed.

**(FR)** Les longes de liaison avec absorbeur d'énergie servent pour la liaison de l'anneau antichute d'un harnais antichute ( EN 361) avec un point d'ancrage (EN 795). Elles peuvent avoir une longueur totale d'un maximum de 2 m.L'absorbeur d'énergie sert à l'absorption d'énergie dans un système contre les chutes de hauteur. Lors de l'utilisation, il convient de faire particulièrement attention que :
- l'absorbeur d'énergie ne soit pas rallongé avec une longe de liaison plus longue que 2 m.
- L'espace libre sous les pieds de l'utilisateur soit respecté.
- La distance de sécurité nécessaire sous les pieds de l'utilisateur soit respectée.

**(ES)** Los elementos de unión con amortiguador de caída sirven para la unión de la anilla de recuperación de una correa de recuperación (EN 361) con un punto de anclaje (EN 795). Pueden presentar una longitud total de, como máximo, 2 m. El amortiguador de caída sirve para la absorción de energía en sistemas de protección anticaída. En la utilización se prestará atención a:
- que la cinta amortiguadora de caída no se prolongue con elementos de unión más de 2 m,
- que se observe el espacio libre necesario por debajo de los pies del usuario
- que se observe la distancia de seguridad necesaria por debajo de los pies del usuario.

**(IT)** I cordini con assorbitore di energia servono per il collegamento dell'anello di aggancio di una imbracatura anticaduta (EN 361) a un punto di ancoraggio (EN 795). La lunghezza totale non può superare i 2 m. L'assorbitore di energia serve per assorbire l'energia in sistemi di protezione anticaduta. Nell'utilizzo occorre fare attenzione
- a non aumentare di oltre 2 m la lunghezza dell'assorbitore mediante collegamenti
- a mantenere uno spazio libero sotto i piedi dell'operatore
- a mantenere uno spazio libero sotto i piedi dell'operatore

**(NL)** Verbindingsmiddelen met valdempers dienen voor de verbinding van de opvangogen van een gordel (EN 361) met een aanslagpunt (EN 795). Ze mogen een totale lengte hebben van max. 2 m. De valdemper dient voor de energieopname in valbeveiligingsapparaten. Bij het gebruik moet erop gelet worden:
- Dat de valdemper niet met verbindingsmiddelen langer gemaakt wordt, dan 2m.
- Dat de noodzakelijke vrije ruimte onder de voeten van de gebruiker gerespecteerd wordt.
- Dat de noodzakelijke veiligheidsafstand onder de voeten van de gebruiker gerespecteerd wordt.

**(PT)** Meios de ligação com amortecedor de energia servem para a ligação dos pontos de engate de um arnês antiquedas (EN 361) com um ponto de ancoragem (EN 795). Eles podem ter um comprimento máximo de 2 metros. O amortecedor de energia de correia serve para amortecer a energia em sistemas de dispositivos antiquedas. Em caso de utilização, observar:
- O amortecedor de energia não deve ser alongado com meios de ligação além de 2 metros.
- O espaço livre necessário abaixo dos pés do usuário deve ser respeitado.
- A distância de segurança necessária abaixo dos pés do usuário deve ser respeitada.

**(DK)** Liner med falddæmpere er beregnet til at forbinde en faldsikringsseles fæstepunkt (EN 361) med et forankringspunkt (EN 795). De må have en samlet længde på maks. 2 m. Falddæmperen absorberer faldenergien ved fald i forbindelse med faldsikringssystemer Under brugen skal man være opmærksom på følgende:
- At falddæmperen ikke forlænges med mere end 2 m line.
- At der er den nødvendige fri plads under brugeres fødder.
- At der er den nødvendige sikkerhedsafstand under brugeres fødder.

**(FI)** Nykäystä vaimentavaa liitoshihnaa käytetään turvavaljaiden renkaan (EN 361) yhdistämiseen kiinnityskohtaan (EN 795). Niiden kokonaispituus saa olla enintään 2 m. Nykäyksenvaimennin vaimentaa putoamissuojajärjestelmien energiaa. Vaimenninta käytettäessä on otettava huomioon:
- Vaimenninta pidennetään liitoshihnoilla enintään 2 m.
- Käyttäjän jalkojen alla on oltava riittävästi vapaata tilaa.
- Käyttäjän jalkojen alla on riittävä turvaväli.

**(NO)** Forbindelsesmiddel med falldemper brukes til forbindelse av fangmaljen til et fangbelte (EN 361) med et festepunkt (EN 795). De får ha en total lengde på maks. 2 m. Falldemperen brukes til energiabsorbering i styrtsikringssystemer. Under bruk må en passe på:
- At falldemperen ikke forlenges mer enn 2 m med forbindelsesmidler.
- At nødvendig spillerom under føttene til brukeren overholdes.
- At nødvendig sikkerhetsavstand under føttene til brukeren overholdes.

**(SE)** Förbindningsmedel med falldämpare är avsedda att förbindas med fångöglan i ett fångbälte (EN 361) med en anslagpunkt (EN 795). De får ha en total längd på max. 2 m. Falldämparen tjänar för energiabsorbering i fallsäkringssystem. Vid användning skall man se till:
- att falldämparen inte förlängs med förbindningsmedel längre än 2 m.
- att det nödvändiga fria utrymmet under användarens fötter bibehålls.
- att det nödvändiga säkerhetsavståndet under användarens fötter bibehålls.

**(PL)** Elementy łączące z amortyzatorem upadku służą do połączenia punktu zaczepienia szelek bezpieczeństwa (EN 361) z punktem zakotwiczenia (EN 795). Mogą one mieć całkowitą długość wynoszącą maks. 2 m. Amortyzator upadku służy do absorbowania energii w systemach zabezpieczających przed upadkiem z wysokości. Przy użyciu należy zwrócić uwagę na to, aby
- amortyzator upadku nie był przedłużany za pomocą elementów łączących na większą długość niż 2 m,
- została zachowana konieczna swobodna przestrzeń pod stopami użytkownika,
- została zachowana konieczna swobodna przestrzeń pod stopami użytkownika.

WÜRTH® DER MONTAGEPROFI

**(DE)** **Gebrauchsanleitung**
**Verbindungsmittel mit Falldämpfer** nach EN 354/EN 355

**(GB)** **Instruction of use**
**Lanyard with Energy Absorber** according EN 354/EN 355

**(FR)** **Mode d'emploi**
**Longe avec absorbeur d'énergie** selon EN 354/EN 355

**(ES)** **Instrucciones de servicio**
**Material de unión con amortiguador de caída** según EN 354/EN 355

**(IT)** **Istruzioni per l'uso**
**Imbracatura anticaduta** secondo EN 354/EN 355

**(NL)** **Gebruiksaanwijzing**
**Verbindingsmiddel met valdemper** volgens EN 354/EN 355

**(PT)** **Instruções de serviço**
**Material de união com amortecedor de queda** segundo EN 354/EN 355

**(DK)** **Brugsanvisning**
**Forbindelsesdel med falddæmper** efter EN 354/EN 355

**(FI)** **Käyttöohjeet**
**Nykäistä vaimentava liitoshihna** EN 354/EN 355

**(NO)** **Bruksanvisning**
**Forbindelsesmiddel med falldemper** enligt EN 353-2

**(SE)** **Bruksanvisning**
**Fångbälte** enligt EN 354/EN 355

**(PL)** **Instrukcja obsługi**
**Elementy łączące z amortyzatorem upadku** według EN 354/EN 355

## FASTENERS BFD FS51/FS90 STEEL

Adolf Würth GmbH & Co. KG · D-74650 Künzelsau

# FASTENERS BFD FS51/FS90 STEEL

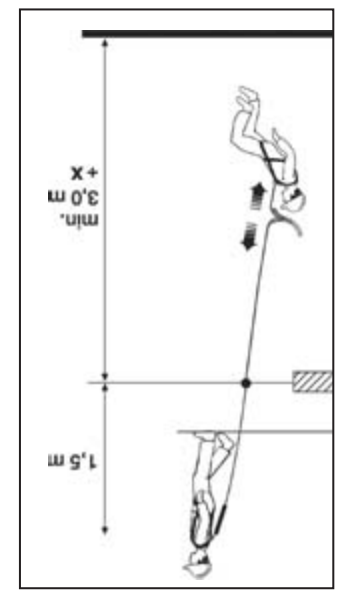


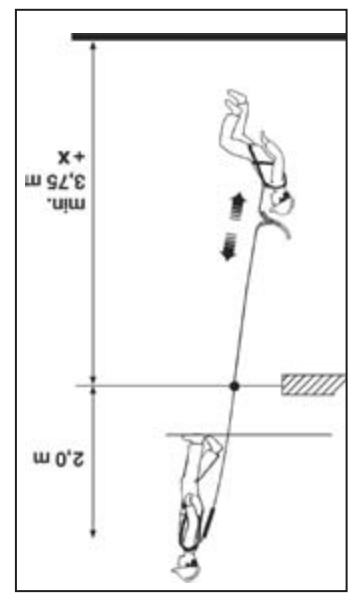








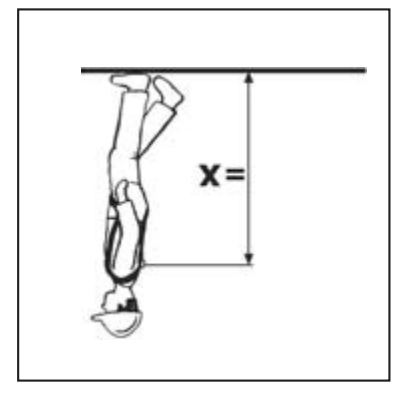


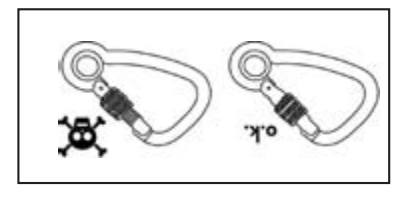


## Kontrollkarte / Record card

**(S)** Prüfer/Inspector: **(P)** Datum/Date:
**(Q)** Grund/Reason:
**(R)** Bemerkung/Remark:
**(T)** Nächste Untersuchung/Next check:

**(S)** Prüfer/Inspector: **(P)** Datum/Date:
**(Q)** Grund/Reason:
**(R)** Bemerkung/Remark:
**(T)** Nächste Untersuchung/Next check:

**(S)** Prüfer/Inspector: **(P)** Datum/Date:
**(Q)** Grund/Reason:
**(R)** Bemerkung/Remark:
**(T)** Nächste Untersuchung/Next check:

**(S)** Prüfer/Inspector: **(P)** Datum/Date:
**(Q)** Grund/Reason:
**(R)** Bemerkung/Remark:
**(T)** Nächste Untersuchung/Next check:

**(S)** Prüfer/Inspector: **(P)** Datum/Date:
**(Q)** Grund/Reason:
**(R)** Bemerkung/Remark:
**(T)** Nächste Untersuchung/Next check:

**(S)** Prüfer/Inspector: **(P)** Datum/Date:
**(Q)** Grund/Reason:
**(R)** Bemerkung/Remark:
**(T)** Nächste Untersuchung/Next check:

**(S)** Prüfer/Inspector: **(P)** Datum/Date:
**(Q)** Grund/Reason:
**(R)** Bemerkung/Remark:
**(T)** Nächste Untersuchung/Next check:

**(S)** Prüfer/Inspector: **(P)** Datum/Date:
**(Q)** Grund/Reason:
**(R)** Bemerkung/Remark:
**(T)** Nächste Untersuchung/Next check:

**(S)** Prüfer/Inspector: **(P)** Datum/Date:
**(Q)** Grund/Reason:
**(R)** Bemerkung/Remark:
**(T)** Nächste Untersuchung/Next check:

MAT-BA-WÜ-0010

## Identifizierungs- und Gewährleistungszertifikat / Identification and Warranty Certificate

| | |
|---|---|
| **(B)** Typ: | FASTEBNERS BFD FS51/FS90 STEEL |
| **(C)** Artikel-Nr.: | 0899 032 014 |
| **(D)** Serien-Nr.: | |
| **(E)** Herstellungsjahr: | ☐ 2011 ☐ 2012 ☐ 2013 ☐ 2014 ☐ 2015 |
| **(F)** Norm/Standard: | EN 354, EN 355 |
| **(G)** max. Belastung/max load: | ↓ |
| **(K)** Material(ien)/Material: | |
| **(L)** Kaufdatum/Date of purchase: | |
| **(M)** Ersteinsatz/first use: | |
| **(N)** Benutzer/User: | |
| **(O)** Unternehmen/Company: | |

**Identifizierungs- und Gewährleistungszertifikat** ( Bitte vor dem ersten Einsatz ausfüllen)
**(B)** Produktbezeichnung (Typ) / Ausführung, **(C)** Artikelnummer, **(D)** Seriennummer, **(E)** Herstellungsjahr, **(F)** Norm(en) und Jahr,
**(G)** max. Belastung, **(K)** Material(ien), **(L)** Kaufdatum, **(M)** Ersteinsatz, **(N)** Benutzer, **(O)** Unternehmen
**Kontrollkarte** **(P)** Datum, **(Q)** Grund der Beanstandung (z.B. regelmäßige Überprüfung oder Instandsetzung),
**(R)** Festgestellte Schäden, durchgeführte Instandsetzungen und weitere wesentliche Angaben,
**(S)** Name und Unterschrift der sachkundigen Person, **(T)** Datum, nächste regelmäßige Überprüfung

**Identification and guarantee certificate** (Please fill in before initial use)
**(B)** Product designation (type) / version, **(C)** Item number, **(D)** Serial number, **(E)** Year of manufacture, **(F)** Standard(s) and year,
**(G)** Max. load, **(K)** Material(s), **(L)** Date of purchase, **(M)** Initial use, **(N)** User, **(O)** Company
**Control card** **(P)** Date, **(Q)** Reason for processing (e.g. regular inspection or maintenance),
**(R)** Damages detected, maintenance performed, and further essential details, **(S)** Name and signature of the technical expert,
**(T)** Date of the next regular inspection

**Certificat d'identification et de garantie** ( A remplir avant la première utilisation. Merci.)
**(B)** Désignation du produit (type) / modèle, **(C)** Numero d'article, **(D)** Numéro de série, **(E)** Année de fabrication,
**(F)** Norme(s) et année , **(G)** Charge max., **(K)** Matériel(s), **(L)** Date d'achat , **(M)** Première utilisation, **(N)** Utilisateur, **(O)** Entreprise
**Carte de contrôle** **(P)** Date, **(Q)** Raison du travail (p. ex. contrôle périodique ou maintenance),
**(R)** Dommages constatés, maintenance effectuée et autres données essentielles, **(S)** Nom et signature de la personne responsable,
**(T)** Date du prochain contrôle périodique

**Certificado de identificación y garantía** ( Cumplimentar antes del primer uso)
**(B)** Designación de producto (tipo) / modelo, **(C)** Número de artículo, **(D)** Número de serie, **(E)** Año de fabricación,
**(F)** Normas(s) y año, **(G)** Carga máxima admisible, **(K)** Material(es), **(L)** Fecha de compra, **(M)** Primer uso, **(N)** Usuario, **(O)** Empresa
**Tarjeta de control** **(P)** Fecha, **(Q)** Razón de inspección (p. Ej. Comprobación periódica o reparación),
**(R)** Daños detectados, reparaciones realizadas y otras indicaciones esenciales, **(S)** Nombre y firma del perito,
**(T)** Fecha Próximo comprobación periódica

**Certificato di identificazione e garanzia** (da compilare primo del primo utilizzo)
**(B)** Nome prodotto (tipo) / Versione, **(C)** Codice articolo, **(D)** Numero di serie, **(E)** Anno di fabbricazione, **(F)** Norma/e e anno,
**(G)** Carico max., **(K)** Materiale/i, **(L)** Data d'acquisto, **(M)** Primo utilizzo, **(N)** Operatore, **(O)** Ditta
**Scheda di controllo** **(P)** Data, **(Q)** Motivo dell'intervento (ad es. controllo periodico o riparazione),
**(R)** Danni riscontrati, manutenzioni eseguite e altre indicazioni importanti, **(S)** Nome e firma del perito,
**(T)** Data Prossimo controllo periodico

**Identificatie- en garantiecertificaat** (Gelieve dit in te vullen voor het eerste gebruik)
**(B)** Productaanduiding (type) / uitvoering, **(C)** Artikelnummer, **(D)** Serienummer, **(E)** Productiejaar, **(F)** Norm(en) en jaar,
**(G)** Max. belasting, **(K)** Materiaal(ellen), **(L)** Aankoopdatum, **(M)** Eerste gebruik, **(N)** Gebruiker, **(O)** Onderneming
**Controlekaart** **(P)** Datum, **(Q)** Reden van aanpassing (bijv. regelmatige controle of onderhoud),
**(R)** Vastgestelde schade, uitgevoerde onderhoudswerken en andere belangrijke gegevens, **(S)** Naam en handtekening van de expert,
**(T)** Datum volgende regelmatige controle

**Certificado de identificação e de garantia** ( Favor preencher antes da primeira utilização)
**(B)** Designação do produto (tipo) / modelo, **(C)** Número do artigo, **(D)** Número de série, **(E)** Ano de fabricação,
**(F)** Norma(s) e ano, **(G)** Carga máx., **(K)** Material(materiais), **(L)** Data de compra, **(M)** Primeira utilização, **(N)** Usuário,
**(O)** Empresa
**Cartão de controlo** **(P)** Data, **(Q)** Motivo do processamento (p.ex. verificação periódica ou reparação),
**(R)** Danos verificados, reparações efectuadas, e outras indicações importantes, **(S)** Nome e assinatura do especialista,
**(T)** Data próxima verificação periódica

**Identifikations- og garantibevis** ( Udfyldes før første brug)
**(B)** Produktnavn (type) / udførelse, **(C)** Artikelnummer, **(D)** Serienummer, **(E)** Fremstillingsår, **(F)** Standard(er) og år,
**(G)** maks. belasting, **(K)** Materiale(ler), **(L)** Købsdato, **(M)** Første brug, **(N)** Bruger, **(O)** Virksomhed
**Kontrolkort** **(P)** Dato, **(Q)** Årsag til beanbefalingen (f.eks. regelmæssig kontrol eller reparation),
**(R)** Konstaterede skader, udførte reparationer og yderligere væsentlige oplysninger, **(S)** Den sagkyndiges navn og underskrift,
**(T)** Dato næste regelmæssige kontrol

**Tunnistus- ja takuutodistus** (Täytä ennen käyttöönotto)
**(B)** Tuotenimi (tyyppi) / malli, **(C)** Artikkelinumero, **(D)** Sarjanumero, **(E)** Valmistusvuosi, **(F)** Normi(t) ja vuosi,
**(G)** Enimmäiskuormitus, **(K)** Materiaali(t), **(L)** Ostopäivä , **(M)** Käyttöönotto, **(N)** Käyttäjä, **(O)** Yritys
**Tarkastuskortti** **(P)** Päiväys, **(Q)** Työn syy (esim. säännöllinen tarkastus tai kunnossa),
**(R)** Todetut vauriot, korjaukset ja muut tärkeät tiedot, **(S)** Tarkastajan nimi ja allekirjoitus, **(T)** Seuraava tarkastus pvm

**Identifierings- og garantibevis** (Fyld ved første brug)
**(B)** Produktbetegnelse (type/utførelse, **(C)** Artikelnummer, **(D)** Serienummer,
**(E)** Produktionsår, **(F)** Norm(er) og år, **(G)** maks. belastning, **(K)** Materiale(r),
**(L)** Købsdato, **(M)** Første brug, **(N)** Bruger, **(O)** Bedrift
**Kontrolkort**
**(P)** Dato, **(Q)** Grunn for bedømmelsen (f.eks. regelmessig kontroll eller reparasjon), **(R)** Konstaterte skader, gjennomførte reparasjoner og ytterligere vesentlige opplysninger, **(S)** Navn og underskrift til sakkyndig person, **(T)** Dato neste regelmessige kontroll

**Identifierings- och garantibevis** (Fyll vid första bruk)
**(B)** Produktbeteckning (typ) / utförande, **(C)** Artikelnummer, **(D)** Serienummer, **(E)** Tillverkningsår, **(F)** Norm(er) och år,
**(G)** Max. belastning, **(K)** Material, **(L)** Köpdatum, **(M)** Datum för första användningen, **(N)** Användare, **(O)** Företag
**Kontrollkort** **(P)** Datum, **(Q)** Skäl för behandling (t.ex. regelbunden kontroll eller reparation),
**(R)** Fastställda skador, genomförda reparationer och ytterligare väsentliga uppgifter, **(S)** Den sakkunniges namn och namnteckning,
**(T)** Datum för nästa regelbundna kontroll

**Certyfikat identyfikacji i gwarancji** (Proszimy wypełnić przed zastosowaniem)
**(B)** Oznaczenie produktu (typ) / wykonanie, **(C)** Numer artykułu, **(D)** Numer serii, **(E)** Rok produkcji, **(F)** Norma/y i rok,
**(G)** maks. obciążenie, **(K)** Materiał/y, **(L)** Data zakupu, **(M)** Pierwsze zastosowanie, **(N)** Użytkownik,
**(O)** Przedsiębiorstwo
**Karta kontrolna** **(P)** Data, **(Q)** Powód oprzecowania (np. regularne sprawdzenie lub naprawa),
**(R)** Stwierdzone uszkodzenia, przeprowadzone naprawy i dalsze istotne dane, **(S)** Nazwa i podpis osoby kompetentnej,
**(T)** Data następnej regularnej kontroli

## DE Gebrauchsanleitung

Diese Anleitung ist vor Gebrauch sorgfältig zu lesen. Sie ist unbedingt zu befolgen. Die Anleitung ist allen Personen die als Benutzer oder Retter mit der Ausrüstung zu arbeiten haben zur Verfügung zu stellen.

**Allgemeines:** Die Ausrüstung dient zur Sicherung von Personen im absturzgefährdeten Bereich. Sie darf nur von Personen benutzt werden, die gesundheitlich geeignet und in der sicheren Benutzung ausgebildet sind und die notwendigen Kenntnisse haben. Um im Falle eines Absturzes oder sonstigen Unfalles die verunfallte Person schnellstmöglich retten zu können, muss ein Notfallplan vorhanden sein, der Rettungsmaßnahmen für alle bei der Arbeit möglichen Notfälle berücksichtigt.

**Vor dem Einsatz:** Die Ausrüstung sollte ihrem Benutzer individuell zur Verfügung stehen. Vor jedem Einsatz muss sich der Benutzer über den betriebssicheren Zustand der PSA und die volle Funktionsfähigkeit vergewissern. Diese Überprüfung vor Gebrauch kann nur dann entfallen, wenn die Ausrüstung Bestandteil einer Notfallausrüstung ist und zuvor durch einen Sachkundigen überprüft und in einem verschlossenen Behältnis verpackt wurde. Bei der Überprüfung sind insbesondere die Gurtbänder und Seile auf Risse oder Einschnitte, sowie die Metall- und Kunststoffteile auf Verformungen hin zu untersuchen. Bei Zweifeln hinsichtlich des sicheren Zustandes der Ausrüstung ist diese sofort der Benutzung zu entziehen. Vor dem ersten Einsatz sollte der Benutzer die Ausrüstung zur Probe anlegen und sich durch eine Hängeprobe mit der Ausrüstung vertraut machen. Hierbei ist insbesondere darauf zu achten, dass die Ausrüstung für die Körpergröße des Benutzers geeignet und die Größe richtig eingestellt ist. Beim Anlegen von Gurten ist dabei immer darauf zu achten, dass diese fest sitzen, aber keine Einschnürungen hervorrufen. Daher sollte immer noch so viel Platz sein, dass 2 Finger zwischen Gurt und Körper passen.

**Verwendungszweck:** Die Ausrüstung darf nur mit geprüften und zugelassenen Komponenten verwendet werden. Hierbei ist die Verwendung von Auffangsen an Auffanggurten nach EN 361 zulässig mit:
- Höhensicherungsgeräten (EN 360)
- Mitlaufenden Auffanggeräten an beweglicher Führung (EN 353-2)
- Verbindungsmitteln mit Falldämpfer (EN 354 / 355)
- Abseil- und Rettungsgeräten (EN 341 bzw. EN 1496).

Bei Auffanggurten mit Steigschutzösen dürfen diese verwendet werden:
- mit Mitlaufenden Auffanggeräten an fester Führung (EN 353-1).

Die Verwendung seitlicher Halteösen (EN 358) ist zulässig mit:
- Halte- oder Rückhaltesystemen (EN 358).

Die Verwendung von Sitzgurt-Halteösen (EN 813) ist zulässig mit:
- Halte- oder Rückhaltesystemen (EN 358).
- Abseilgeräten (EN341)

Andere Kombinationen von Ausrüstungsgegenständen sind unzulässig, da sie die sichere Funktion gefährden. Die Ausrüstung darf nur für den vorgesehenen Verwendungszweck und unter den beschriebenen Einsatzbedingungen verwendet werden. Veränderungen oder Ergänzungen sowie Reparaturen dürfen nur durch den Hersteller durchgeführt werden.

**Anschlagpunkt:** Der Anschlagpunkt an dem die Ausrüstung befestigt wird muss eine Mindestfestigkeit von 10 kN (1t) aufweisen. Die Belastbarkeit und Lage des Anschlagpunktes sind für die Sicherheit wesentlich. Die Lage des Anschlagpunktes muss deshalb immer so gewählt werden, dass der freie Fall auf ein Minimum beschränkt wird. Er sollte sich möglichst senkrecht oberhalb des Benutzers befinden um im Falle eines Absturzes ein Pendeln zu vermeiden. Besondere Anschlagpunkte müssen in Europa EN 795 entsprechen. In Nordamerika müssen Anschlagpunkte dem ANSI Standard entsprechen und eine Mindestfestigkeit von 1,4 t aufweisen oder einen nachgewiesenen Sicherheitsfaktor von 1:5 einhalten. Bei direkter Verbindung mit baulichen Einrichtungen ist darauf zu achten, dass keine scharfen Kanten das Anschlagmittel gefährden und dass sich die Verbindung nicht selbständig lösen kann. Insbesondere ist auf den sicheren Verschluss sämtlicher Verbindungselemente (Karabiner) zu achten. Diese müssen ebenfalls geprüft und zugelassen sein (EN 362).

**Sicherheitshinweis:** Vor jedem Einsatz ist sicherzustellen, dass der erforderliche Freiraum unterhalb des Benutzers so groß ist, dass im Falle eines Absturzes kein Aufprall auf den Erdboden oder ein Hindernis erfolgt. In einem Auffangsystem darf als Gurt nur ein Auffanggurt nach EN 361 verwendet werden Schlaffseil vermeiden um den Fallweg kurz zu halten! Sollte Ihre Ausrüstung durch einen Absturz beansprucht worden sein, ist diese sofort der Benutzung zu entziehen.Beachten Sie, dass äußere Einwirkungen wie extreme Temperaturen, Chemikalien, scharfe und rauhe Kanten, Schlaffseilbildung, elektrische Einflüsse, Schnitte, Abrieb, klimatische Einwirkungen, Pendelbewegungen usw. die Festigkeit oder Funktion mindern können. Gegebenenfalls sind Schutzmaßnahmen zu ergreifen bzw. die Ausrüstung auszutauschen. Beachten Sie Gefahren, die aus der Verwendung der Ausrüstung in der Nähe laufender Maschinen, elektrischer oder chemischer Gefahren und Hitzequellen resultieren. Schützen Sie Ihre Ausrüstung auch während Transports durch Verwendung von Gerätetaschen oder Koffern.

**Regelmäßige Überprüfungen:** Um die Sicherheit des Benutzers zu gewährleisten, muss die Ausrüstung bei Zweifeln hinsichtlich deren Sicherheit, mindestens jedoch einmal jährlich durch einen Sachkundigen (vgl. BGR 198) geprüft werden. Bei der Prüfung ist auch auf die Lesbarkeit der Produktkennzeichnung zu achten. Die Prüfung hat nach den Vorschriften des Herstellers zu erfolgen und ist zu dokumentieren.

**Pflege und Lagerung:** Gurtbänder und Seile können mit warmem Wasser (40°C) und milder Seifenlauge gereinigt werden. Anschließend mit klarem Wasser gut ausspülen. Nasse Ausrüstungsgegenstände nicht in Wäschetrocknern oder über Hitzequellen trocken, sondern an einem luftigen und schattigen Ort aufhängen. Den Kontakt mit Chemikalien, Ölen, Lösungsmitteln und anderen aggressiven Stoffen unbedingt vermeiden.Geräte aus Kunststoff oder Metall, wie Höhensicherungsgeräte, Abseilgeräte, Karabinerhaken usw. können von außen ebenfalls mit milden Reinigungsmitteln gereinigt werden. Es dürfen keine Lösungsmittel oder aggressiven Industriereiniger verwendet werden, da diese Kunststoffgehäuse oder auch innenliegende nicht sichtbare Kunststoffteile schädigen können und evtl. Schmierstellen entfetten.Die Lagerung sollte trocken, bei Raumtemperatur, und vor Sonneneinstrahlung geschützt erfolgen, am besten in Gerätebeuteln oder Koffern um die Ausrüstung vor Kontakt mit scharfen Gegenständen zu schützen.

**Lebensdauer:** Die Lebensdauer ist abhängig von den individuellen Einsatzbedingungen, wobei die Kunststoffteile, auch bei sorgfältiger Behandlung, einem Alterungsprozess unterliegen.Bei ordnungsgemäßer Lagerung und einer Lagerzeit bis max. 2 Jahren, sollten ab Ersteinsatz Gurte daher nach 6 bis 8 Jahren, Seile nach 4 bis 6 Jahren ausgetauscht werden (BGR 198).Eine Gesamtnutzungsdauer von max. 10 Jahren ist möglich, wenn die Produkte einem Benutzer zugeordnet sind, der diese nicht übermäßig einsetzt, stets sorgfältig behandelt und die gesamte Nutzungshistorie des Produktes kennt. Dabei muss min. einmal jährlich eine Sachkundigenprüfung unter Angabe des Prüfers und der Festgestellten Produktbesonderheiten dokumentiert werden. Außerdem muss absolut sicher gestellt werden, dass das Produkt immer optimal gelagert wurde, nie mit Chemikalien, Gasen oder sonstwie schädlichen Stoffen in Berührung kam und die gesamt UV Einstrahlung über die Zeit, nicht die einer intensiven Nutzung, in einem Zeitraum von 4 Jahren übertraf.

**HINWEIS:** Die Produkthaftung des Herstellers erstreckt sich nicht auf Sach- oder Körperschäden, die auch bei ordnungsgemäßer Funktion und sachgemäßer Anwendung von Persönlicher Schutzausrüstung gegen Absturz auftreten können. Bei Veränderungen der Ausrüstung sowie Nichtbeachtung dieser Anleitung oder der gültigen Unfallverhütungsvorschriften entfällt die erweiterte Produkthaftung des Herstellers.

## GB Instruction of use

These instructions must be thoroughly read before use. They must be complied with unconditionally. These instructions must be provided to all persons having to work with the equipment as user or rescuer.

**General:** The equipment serves for protecting persons in areas with a risk of falling. It must only be used by persons in a suitably healthy condition, being trained for secure utilisation, and having the required knowledge. To be able to rescue a person in case of a fall or another accident as quickly as possible, an emergency plan must exist considering the rescue measures for any emergencies possibly occurring during the rescue.

**Before use:** The equipment should be at the individual disposal of its user. Before each utilisation, the user must check the reliable operating condition of the personal protective equipment and its full functionality. This check before use may only be omitted, when the equipment is part of emergency equipment, checked by a technical expert in advance, and packaged in a sealed container. During the inspection, in particular the harness straps and ropes must be checked for cracks or cuts, as well as the metal and plastic parts for deformations. In case of doubt in regards to the secure condition of the equipment, it must be removed from use immediately. Before the initial use, the user should put on the equipment as a test and make him-/herself familiar with the equipment with a hanging test. For that, it must be particularly observed, that the equipment is suitable for the height of the user and that the size is set correctly. When putting on harnesses, it must always be observed, that they fit tightly, but do not cause constrictions. Therefore, there should always be that much space that 2 fingers fit between harness and body.

**Intended use:** This equipment must only be used with checked and approved components. For that, the use of catching eyelets at catching harnesses according to EN 361 is admissible with:
- Height safety devices (EN 360)
- Following catching devices at a mobile guide (EN 353-2)
- Connectors with fall absorber (EN 354 / 355)
- Abseiling and rescue devices (EN 341 or EN 1496, respectively).

For catching harnesses with climbing protection eyelets, the following may be used:
- Following catching devices at stationary guides (EN 353-1).

The use of lateral holding eyelets (EN 358) is admissible with:
- Holding or retaining systems (EN 358).

The use of sitting harness holding eyelets (EN 813) is admissible with:
- Holding or retaining systems (EN 358).
- Abseiling devices (EN 341)

Other combinations of equipment components are inadmissible, since they endanger secure function. The equipment must only be used as intended and under the conditions for use described. Alterations or additions as well as repairs must only be performed by the manufacturer.

**Fastening point:** The fastening point, at which the equipment is fastened, must have a minimum stability of 10 kN (1 t). The load capacity and position of the fastening point are essential for safety. The position of the fastening point must therefore always be chosen that way that any free fall is limited to a minimum. It should be located vertically above the user, if possible, to avoid swinging in case of a fall.Special fastening points must comply with EN 795 in Europe. In North America, fastening points must comply with the ANSI standard and have a minimum load capacity of 1,4 t or comply with a verified safety factor of 1:5. For direct connection to structures it must be observed, that no sharp edges endanger the fastening means and that the connection cannot loosen itself. In particular, secure locking of any connection elements (karabiners) must be observed. These must likewise be checked and approved (EN 362).

**Note on safety:** Before every use it must be ensured, that the required space underneath the user is that large, that there is no collision with the ground or any other object in case of a fall. In a catching system, only a catching harness according to EN 361 must be used as harness. Avoid slackened ropes to keep the falling distance short! Should your equipment have been strained by a fall, it must be removed from utilisation immediately. Observe, that external impacts like extreme temperatures, chemicals, sharp and rough edges, slackening of ropes, electrical influences, cuts, abrasion, climatic effects, swinging movements, etc. may reduce the stability or function. If necessary, protective measures must be taken or the equipment replaced, respectively. Observe risks resulting from the use of the equipment in the proximity of running machines, electrical or chemical risks, and heat sources. Also protect your equipment during transport using device bags or cases.

**Regular inspections**

To guarantee the safety of the user, the equipment must be checked in case of doubt in regards to its safety, at least, however, once a year by a technical expert (comp. BGR 198 – government safety organisation rules). During this inspection, legibility of the product marking must be observed, too. The inspection must be performed according to the regulations of the manufacturer and documented.

**Care and storage:** Harness straps and ropes may be cleaned with warm water (40°C) and mild soapsuds. Subsequently rinse well with clear water. Do not dry wet equipment components in tumble driers or over heat sources, but hang them up in an airy and shady place. Avoid any contact with chemicals, oils, solvents, and other aggressive substances in any case. Devices of plastic or metal like height safety devices, abseiling devices, karabiners, etc. may also be externally cleaned with mild cleaning agents. No solvents or aggressive industrial cleaning agents must be used, since they may damage plastic housings or also internal, non-visible plastic components, and degrease possible lubrication points. Storage is to be dry, at room temperature as well as protected from solar irradiation, best in device bags or cases to protect the equipment against contact with sharp objects.

**Service life:** The duration of the service life depends on the individual usage conditions, whereat the plastic components are subject to an ageing process, even with careful treatment. With proper storage and a storage time of up to max. 2 years, harnesses should therefore be replaced after 6 to 8 years, ropes after 4 to 6 years from their initial use (BGR 198). An overall utilisation period of max. 10 years is possible, if the products are allocated to one user only, who does not use them excessively, always treats them with due care, and knows the entire utilisation history of the product. For that, at least once a year an inspection by a technical expert must be documented stating the examiner and the special product features detected. Furthermore, it must be absolutely ensured, that the product was always optimally stored, never got in contact with chemicals, gases, or otherwise damaging substances, and that the total UV irradiation over time did not exceed that of an intensive use over a period of 4 years.

**NOTE:** The product liability of the manufacturer does not cover property damage or bodily injury, which also may occur with proper function and use as intended of personal protective equipment against fall. In case of alterations of the equipment as well as non-compliance with these instructions or the applicable accident prevention rules, the extended product liability of the manufacturer becomes void.

## FR Mode d'emploi

Ces instructions doivent être lues soigneusement avant utilisation. Elles doivent être absolument suivies. Ces instructions doivent être mises à la disposition de toutes les personnes ayant à travailler avec l'équipement, soit en tant qu'utilisateur, soit en tant que sauveteur.

**Généralités :** L'équipement sert à la sécurité de personnes dans une zone présentant un danger de chute. Il ne peut être utilisé que par des personnes dont l'état de santé est adapté, formées à une utilisation en toute sécurité et disposant des connaissances nécessaires. Afin de pouvoir sauver aussi vite que possible les personnes accidentées dans le cas d'une chute ou bien d'accidents particuliers, un plan d'urgence doit être affiché, reprenant les mesures de sauvetage pour tous les cas d'urgence possibles dans le travail.

**Avant la mise en utilisation :** L'équipement doit être à la disposition de son utilisateur de façon individuelle. Avant chaque utilisation, l'utilisateur doit s'assurer de l'état de sécurité de fonctionnement de l'équipement de protection individuel contre les chutes et de l'entière capacité de fonctionnement. Ce contrôle avant utilisation ne peut être délaissé que lorsque l'équipement fait partie intégrante d'un équipement d'urgence et a été au préalable contrôlé par un expert et a été emballé dans un contenant fermé. Lors du contrôle, il convient d'examiner particulièrement les sangles du harnais et les cordes pour les accrocs ou les entailles, ainsi que les parties métalliques ou en matière synthétique pour les déformations. En cas de doute en ce qui concerne l'état de sécurité de l'équipement, celui-ci doit immédiatement être retiré de l'utilisation. Avant la première utilisation, l'utilisateur doit installer l'équipement et s'assurer de celui-ci par un essai d'accrochage. Il convient de faire particulièrement attention ici à ce que l'équipement soit adapté à la taille du corps de l'utilisateur et que la taille soit correctement réglée. Lors de la mise en place de harnais, il convient de toujours faire attention à ce qu'ils ne puissent pas bouger et ne provoquent cependant aucun étranglement. Par conséquent, il doit toujours avoir suffisamment de place pour laisser passer deux doigts entre le harnais et le corps.

**But d'utilisation :** L'équipement ne doit être utilisé qu'avec des composant contrôlés et autorisés. Pour cela, l'utilisation d'anneaux antichute sur des harnais antichute à la norme EN 361 est permise avec :
- des antichutes à rappel automatique (EN 360)
- des antichutes coulissants au guide mobile (EN 353-2)
- des longes de liaison avec amortisseurs de chutes (EN 354 / 355)
- des appareils de descente et de sauvetage (EN 341 ou EN 1496).

Pour les harnais antichutes des anneaux d'assurage, ceux-ci peuvent être utilisés :
- avec des antichutes coulissants au guide fixe (EN 353-1).

L'utilisation d'anneaux de retenue sur le côté (EN 358) est autorisée avec :
- des systèmes de maintien ou de soutien (EN 358).

L'utilisation de harnais cuissards-anneaux de retenue (EN 813) est autorisée avec :
- des systèmes de maintien ou de soutien (EN 358).
- des appareils de descente (EN341)

D'autres combinaisons d'objets d'équipements ne sont pas autorisées car elles mettent en danger le fonctionnement en sécurité. L'équipement doit être utilisé seulement pour le but d'utilisation prévu et sous les conditions de mise en utilisation décrites. Les modifications ou ajouts ainsi que les réparations ne peuvent être effectués que par le fabricant.

**Point d'accrochage :** Le point d'accrochage auquel l'équipement doit être fixé doit présenter une résistance minimum de 10 kN (1t). La capacité de charge admise et l'emplacement du point d'accrochage sont essentiels pour la sécurité. L'emplacement du point d'accrochage doit en conséquence toujours être choisi pour que la chute libre soit limitée au minimum. Il doit, autant que possible, se trouver à la verticale au dessus de l'utilisateur afin d'éviter un oscillement en cas de chute. Des points d'accrochage particuliers doivent, en Europe, obéir à la norme EN 795. En Amérique du Nord, les points d'accrochage doivent correspondre au standard ANSI et respecter une résistance minimum de 1,4 t ou comporter un facteur de sécurité prouvé de 1:5. Dans le cas d'une liaison directe avec une installation de construction, il convient de faire attention à ce qu'aucun angle coupant ne mette le moyen d'accrochage en danger et que la liaison ne puisse pas se défaire d'elle-même. Il convient de faire particulièrement attention à la fermeture sûre de tous les éléments de liaison (mousquetons). Ceux-ci doivent également être contrôlés et autorisés (EN 362).

**Avertissement de sécurité :** Avant chaque utilisation, il convient de s'assurer que la place libre nécessaire sous l'utilisateur est assez grande pour que, en cas de chute, aucun choc sur le sol ou aucun obstacle ne survienne. Dans un système antichute, seul un harnais antichute suivant la norme EN 361 peut être utilisé comme harnais, une corde lâche devant être évitée pour maintenir une course de chute courte ! Si votre équipement a été sollicité suite à une chute, celui-ci doit être aussitôt mis hors utilisation. Il faut tenir compte que des influences extérieures comme des températures extrêmes, des produits chimiques, des angles acérés et rugueux, la formation de cordes lâches, les effets électriques, les coupures, l'usure par friction, les influences climatiques, les mouvements de va et vient, etc., peuvent diminuer la résistance ou la fonction. Le cas échéant, des mesures de protection sont à prendre ou éventuellement l'équipement est à changer. Il faut faire attention aux risques résultant de l'utilisation de l'équipement près de machines en fonctionnement, de dangers électriques ou chimiques et de sources de chaleur. Il convient également de protéger votre équipement pendant les transports en utilisant des sacs pour appareil ou des valises de rangement.

**Contrôles réguliers :** Afin de garantir la sécurité de l'utilisateur, l'équipement doit, en cas de doute concernant sa sécurité, être contrôlé, et sinon au moins une fois par an par un expert (cf. BGR 198). Il convient de prêter également attention lors du contrôle à la lisibilité des caractéristiques du produit. Le contrôle doit être effectué selon les indications du fabricant et doit être certifié.

**Soins et entreposage :** Les sangles et cordes peuvent être nettoyées avec de l'eau chaude (40°C) et une lessive douce. A la fin, bien rincer à l'eau claire. Les parties d'équipement mouillées ne doivent pas être séchées dans un séchoir à linge ou sur une source de chaleur, mais être accrochées dans un emplacement aéré et ombragé. Il faut absolument éviter le contact avec des produits chimiques, huiles, solvants et autres matières agressives. Les appareils en matière synthétique ou métal comme les antichutes à rappel automatique, les appareils de descente, les mousquetons, etc., peuvent également être nettoyés extérieurement avec des produits nettoyants doux. Il ne faut utiliser aucun solvant ou nettoyant industriel agressif, ceux-ci pouvant endommager les carters en matière synthétique mais également des pièces en matière plastique intérieures et éventuellement dégraisser des points de lubrification.L'entreposage doit se faire au sec, à température ambiante et à l'abri des rayons du soleil. L'idéal est d'utiliser des sacs pour appareils ou des valises de rangement pour protéger l'équipement des objets coupants.

**Durée de vie :** La durée de vie dépend des conditions d'utilisation individuelles, les pièces en matières plastique, même en cas de traitement soigneux, subissent toutefois un processus de vieillissement.
En cas d'entreposage dans les règles et d'un entreposage jusqu'à 2 ans maximum, les harnais doivent être, à partir de la première utilisation, remplacés après 6 à 8 ans, les cordes après 4 à 6 ans (BGR 198).
Une durée totale d'utilisation de 10 ans maximum est possible si les produits sont attribués à un utilisateur qui ne les surutilise pas, les traite continuellement avec soin et connaît tout l'historique de l'utilisation du produit. En ce cas, un contrôle doit avoir lieu au moins une fois par an, avec déclaration du contrôleur et certification des particularités constatées du produit. De plus, il doit être absolument assuré que le produit a toujours été entreposé de façon optimale, n'a jamais été en contact avec des produits chimiques, des gaz ou une quelconque matière nocive et que la dose de rayonnements UV totale sur le temps n'a pas dépassé celle d'une utilisation intensive sur une période de 4 ans.

**Avis :** La responsabilité du fabricant sur le produit ne s'étend pas aux dommages matériels ou corporels pouvant survenir même lors d'un fonctionnement en bonne et due forme et d'une utilisation appropriée de l'équipement de protection individuel contre les chutes. En cas de modification de l'équipement ainsi que de non respect des présentes instructions ou bien des instructions légales préventives aux accidents, la responsabilité élargie du fabricant ne s'applique plus.

## ES Instrucciones de servicio

Lea detenidamente estas instrucciones antes de su uso. Es imprescindible que las siga. Estas instrucciones de uso se pondrán a disposición de todas aquellas personas que utilicen el equipo en el trabajo o en el rescate.

**Generalidades:** El equipo sirve para la protección de personas en zonas con riesgo de caída. Únicamente deberá ser utilizado por personas que gocen de buena salud, familiarizadas con su uso seguro y que tengan los conocimientos necesarios. En caso de caída u otro tipo de accidente, para poder rescatar a la persona accidentada a la mayor brevedad posible, debe existir un plan de emergencia que tenga en cuenta las medidas de rescate para todas las emergencias posibles en el trabajo.

**Antes de su uso :** El equipo debería encontrarse disponible individualmente para su usuario. Antes de cada uso, el usuario deberá cerciorarse de la seguridad de funcionamiento del EPP (equipo de protección personal) y de su plena funcionalidad. Esta comprobación anterior al uso solamente se puede suprimir si el equipo forma parte de un equipo de emergencia y ha sido comprobado previamente por un experto y embalado en un embalaje cerrado. En la comprobación se examinará especialmente la presencia de grietas o cortes en correas y cuerdas, así como la presencia de deformaciones en piezas de metal y de plástico. En caso de dudas con respecto al seguro estado del equipo, éste será inmediatamente retirado de su uso. Antes de la primera utilización, el usuario debería ponerse el equipo a modo de prueba y familiarizarse con el mismo mediante una prueba de carga. Se prestará especialmente atención a que el equipo sea el apropiado para la estatura del usuario y que la talla correcta se encuentre ajustada. En la colocación de las correas siempre se prestará atención a que presenten un asiento firme sin provocar estrangulamientos. Debería quedar siempre el espacio suficiente para que quepan 2 dedos entre la correa y el cuerpo.

**Uso:** El equipo solamente puede emplearse con componentes controlados y autorizados, siendo admisible el empleo de anillas de recuperación en correas de recuperación según EN 361 con:
- Aparatos de sujeción en altura (EN 360)
- Aparatos anticaída deslizantes en guía móvil (EN 353-2)
- Elementos de unión con amortiguadores de caída (EN 354 / 355)
- Aparatos de descenso por cuerda y de rescate (EN 341 ó EN 1496).

En correas de recuperación con anillas de protección anticaída pueden emplearse los siguientes:
- con aparatos anticaída deslizantes en guía fija (EN 353-1).

El empleo de anillas de sujeción laterales (EN 358) es admisible con:
- Sistemas de sujeción o de retención (EN 358).

El empleo de anillas de sujeción de correa de asiento (EN 813) es admisible con:
- Sistemas de sujeción o retención (EN 358).
- Aparatos de descenso por cuerda (EN341)

Resultan inadmisibles otras combinaciones de objetos del equipo porque ponen en peligro el seguro funcionamiento del mismo. El equipo solamente deberá emplearse para el uso previsto y en las condiciones de empleo descritas. Las modificaciones o ampliaciones, así como las reparaciones solamente deberán ser efectuadas por el fabricante.

**Punto de anclaje:** El punto de anclaje al que se fija el equipo debe presentar una resistencia mínima de 10 kN (1t). La carga admisible y la posición del punto de anclaje resultan esenciales para la seguridad. La posición del punto de anclaje, por tanto, siempre deberá elegirse de tal forma que la caída libre sea limitada a un mínimo. A ser posible, debería encontrarse verticalmente por encima del usuario para evitar oscilamientos en caso de caída. Los puntos de anclaje especiales deben corresponder, en Europa, a EN 795. En Norteamérica, los puntos de anclaje deben corresponder a la norma ANSI y presentar una resistencia mínima de 1,4 t u observar un factor de seguridad certificado de 1:5. En caso de conexión directa a instalaciones constructivas, se prestará atención a que no haya cantos agudos que pongan en peligro el elemento de anclaje y que la unión no pueda soltarse por sí misma. Se prestará una atención especial al cierre de todos los elementos de unión (mosquetones). Estos también deberán ser controlados y autorizados (EN 362).

**Indicación relativa a la seguridad:** Antes de cada empleo se asegurará que el espacio libre necesario por debajo del usuario sea tan amplio que en caso de caída no se pueda producir un impacto en el suelo o en un obstáculo. En un sistema anticaída solamente se deberá emplear como correa una correa de recuperación según EN 361. ¡Evítense cuerdas flojas para mantener corto el trayecto de caída! En el supuesto de que su equipo hubiese sido esforzado por una caída, éste se deberá retirar inmediatamente del uso. Tenga en cuenta que influencias externas tales como temperaturas extremas, productos químicos, cantos agudos o rugosos, formación de cuerda floja, influencias eléctricas, cortes, abrasión, influencias climáticas, movimientos de oscilación, etc., pueden perjudicar su resistencia o funcionalidad. En caso necesario, se deberán tomar medidas de protección o se deberá cambiar el equipo. Observe los peligros que resulten del empleo del equipo cerca de máquinas en marcha, peligros eléctricos o químicos y fuentes de calor. Proteja su equipo también durante el transporte utilizando bolsas o maletas.

**Controles periódicos :** Para garantizar la seguridad del usuario, el equipo deberá ser revisado en caso de dudas relativas a su seguridad, pero, como mínimo, una vez al año por un experto (véase BGR 198) (BRG = Normas de la Asociación Profesional para la seguridad y la salud en el trabajo). En el control también se prestará atención a la legibilidad del marcaje del producto. El control se realizará según las directivas del fabricante y se documentará.

**Conservación y almacenamiento :** Las correas y las cuerdas pueden limpiarse con agua caliente (40° C) y una suave lejía jabonosa. A continuación, se deben aclarar con abundante agua limpia. No seque los objetos de equipo mojados en secadoras o por en-cima de fuentes de calor, sino en un lugar ventilado y a la sombra. Evítese urgentemente el contacto con productos químicos, aceites, disolventes y otras sustancias agresivas. Los aparatos de plástico o metal tales como aparatos de sujeción en altura, aparatos de descenso por cuerda, ganchos mosquetones, etc., también pueden limpiarse exteriormente con detergentes suaves. No se deberán emplear disolventes o detergentes industriales agresivos porque podrían dañar las piezas de plástico interiores no visibles y posiblemente desengrasar zonas lubricadas. El almacenamiento debería efectuarse en un lugar seco, a temperatura ambiente y protegido de la radiación solar directa, preferiblemente en bolsas o maletas para proteger el equipo del contacto con objetos agudos.

**Duración de vida:** La duración de vida depende de las condiciones de uso individuales, estando sometidas las piezas de plástico, incluso cuando se tratan con cuidado, a un proceso de envejecimiento.Con un almacenamiento reglamentario y un tiempo de almacenamiento de, como máximo, 2 años, se deberían cambiar las correas, contando a partir del primer uso, al cabo de 6 a 8 años y, las cuerdas, al cabo de 4 a 6 años (BGR 198). Se puede presentar una duración de uso total de, como máximo, 10 años, si los productos pertenecen a un usuario que no los emplee excesivamente, que siempre los trate con cuidado y que conozca todo el historial de uso del producto. Como mínimo, una vez al año, deberá documentarse un peritaje indicando el inspector y las particularidades de producto detectadas. Además, deberá quedar absolutamente garantizado que siempre se ha almacenado el producto de forma óptima, que nunca ha entrado en contacto con productos químicos, gases u otras sustancias nocivas y que la radiación UV total no ha superado la de un uso intensivo en un periodo de tiempo de 4 años.

**NOTA:** La responsabilidad del fabricante sobre el producto no se extiende a daños materiales o físicos que también se puedan presentar con un funcionamiento y un uso reglamentarios del equipo de protección personal contra caídas. En caso de modificaciones del equipo así como de la no observación de estas instrucciones o de las directivas de prevención de accidentes vigentes, quedará suprimida la responsabilidad ampliada del fabricante sobre el producto.

## IT Istruzioni per l'uso

Prima dell'uso leggere attentamente le presenti istruzioni. Queste istruzioni devono essere tassativamente seguite. Le istruzioni devono essere consegnate a tutte le persone che adoperano il dispositivo in qualità di operatori o soccorritori.

**Informazioni generali:** Il dispositivo serve per la protezione delle persone in zone a rischio di caduta dall'alto e può essere utilizzato solo da persone con uno stato di salute adeguato e addestrate sul sicuro utilizzo nonché in possesso delle conoscenze indispensabili. Al fine di poter soccorrere la persona infortunata nel più breve tempo possibile in caso di caduta o altro infortunio, deve essere presente un piano di emergenza che preveda gli interventi di soccorso per tutti i possibili casi di emergenza sul lavoro.

**Prima dell'uso:** Il dispositivo deve essere consegnato personalmente al suo utilizzatore. Prima di ogni utilizzo, l'operatore deve accertarsi delle condizioni di funzionamento sicuro del DPI e della sua piena funzionalità. A questo controllo prima dell'uso si può rinunciare nel caso in cui il dispositivo faccia parte di un equipaggiamento d'emergenza e sia stato precedentemente controllato da un perito e sia stato imballato in un contenitore chiuso. In occasione del controllo si deve verificare in particolare l'assenza di lacerazioni o tagli nelle cinture e nelle funi nonché di deformazioni su componenti in metallo e plastica. In caso di dubbi sulle condizioni sicure del dispositivo, impedirne immediatamente l'utilizzo. Prima del primo utilizzo, l'operatore deve indossare il dispositivo per prova e prendere familiarità con tale dispositivo facendo una prova di sospensione. Nel far questo occorre prestare particolare attenzione al fatto che il dispositivo sia idoneo per la corporatura dell'operatore e che la grandezza sia regolata correttamente.Nell'indossare imbracature fare sempre attenzione che siano ben salde, ma che non siano troppo strette. Tra cinghia e corpo deve essere sempre presente uno spazio di 2 dita.

**Applicazione:** Il dispositivo può essere utilizzato solo con componenti collaudati e omologati. A tal fine l'utilizzo di anelli di aggancio in imbracature è consentito a norma EN 361 con:
- dispositivi anticaduta retrattili (EN 360)
- dispositivi anticaduta scorrevoli su guida flessibile (EN 353-2)
- elementi di collegamento con assorbitore di energia (EN 354 / 355)
- discensori e dispositivi di salvataggio (EN 341 o EN 1496).

Le imbracature con anelli di aggancio possono essere utilizzate con:
- dispositivi anticaduta scorrevoli su guida rigida (EN 353-1).

L'utilizzo di anelli di posizionamento laterali (EN 358) è ammesso con:
- sistemi di posizionamento o trattenuta (EN 358).

L'utilizzo di anelli di posizionamento per imbracature di seduta (EN 813) è consentito con:
- sistemi di posizionamento o trattenuta (EN 358).
- discensori (EN 341)

Non sono ammesse altre combinazioni di elementi dell'equipaggiamento, in quanto compromettono il sicuro funzionamento. Il dispositivo può essere impiegato solo per l'utilizzo previsto e alle condizioni di utilizzo descritte. Modifiche, integrazioni o riparazioni possono essere eseguite solo dal fabbricante.

**Punto di ancoraggio:** Il punto di ancoraggio a cui viene fissato il dispositivo deve avere una resistenza minima di 10 kN (1t). La tenuta di carico e la posizione del punto di ancoraggio sono essenziali per la sicurezza. Pertanto, la scelta della posizione del punto di ancoraggio dovrebbe essere sempre effettuata in modo da limitare al minimo la caduta libera. Il punto di ancoraggio deve essere il più verticale possibile sull'operatore per evitare oscillazioni in caso di caduta. I punti di ancoraggio speciali devono corrispondere in Europa alla EN 795. In America del Nord i punti di ancoraggio devono corrispondere allo standard ANSI e presentare una tenuta minima di 1,4 t oppure rispettare un fattore di sicurezza di 1:5. In caso di collegamento diretto con manufatti edili occorre fare attenzione che non vi siano spigoli vivi che possano deteriorare l'elemento di ancoraggio e che il collegamento non si possa sciogliere da solo. In particolare occorre controllare la chiusura corretta dei connettori (moschettoni). Anche queste parti devono essere collaudate e omologate (EN 362).

**Avviso di sicurezza:** Prima di qualsiasi utilizzo accertarsi che lo spazio libero indispensabile sotto l'operatore sia tale da non provocare impatti sul terreno o su un ostacolo in caso di caduta. In un sistema anticaduta, come imbracatura si può utilizzare solo un'imbracatura anticaduta secondo EN 361. Evitare funi allentate, al fine di abbreviare la caduta! Nel caso in cui il dispositivo sia stato sottoposto a uno sforzo in seguito a una caduta, impedirne immediatamente l'utilizzo.
Tenere presente che influenze esterne, come temperature estreme, sostanze chimiche, spigoli appuntiti e ruvidi, allentamenti delle cinghie, influssi elettrici, tagli, abrasioni, effetti climatici, movimenti oscillatori ecc., possono ridurre la resistenza o il funzionamento. All'occorrenza si devono prendere provvedimenti di sicurezza o sostituire i dispositivi. Fare attenzione ai pericoli che possono risultare dall'utilizzo del dispositivo in prossimità di macchine, pericoli elettrici o chimici e fonti di calore. Proteggere il dispositivo anche durante il trasporto utilizzando le appropriate borse o valigie.

**Controlli periodici:** Per garantire la sicurezza dell'operatore, in caso di dubbi riguardo alla sicurezza sottoporre l'attrezzatura al controllo di un perito almeno una volta all'anno (cfr. BGR 198). Il controllo deve interessare anche la leggibilità della contrassegnazione del prodotto. Il controllo deve essere eseguito in base alle disposizioni del costruttore e deve essere documentato.

**Manutenzione e conservazione:** Cinture e funi possono essere lavate con acqua calda (40°C) e sapone neutro. Quindi sciacquare a fondo con acqua pulita. Non asciugare gli elementi dell'attrezzatura in asciugabiancheria o mediante fonti di calore, ma stenderli in un luogo arieggiato e all'ombra. Evitare il contatto con prodotti chimici, oli, solventi e altre sostanze aggressive.Gli apparecchi di materiale plastico o metallo, come dispositivi anticaduta retrattili, discensori e recuperatori, moschettoni ecc., possono essere puliti dall'esterno con detergenti neutri. Non utilizzare solventi o detergenti industriali aggressivi, che possono danneggiare gli involucri in plastica o anche i componenti in plastica non visibili oltre a sgrassarne i punti ingrassati. L'attrezzatura deve essere stoccata in luogo asciutto, a temperatura ambiente e protetto dai raggi solari, preferibilmente in sacche o valigie per proteggerla dal contatto con oggetti appuntiti.

**Durevolezza:** La durata dipende dalle singole condizioni di utilizzo, tenendo presente che le parti in plastica sono soggette a un processo di invecchiamento anche in caso di utilizzo accurato.Con uno stoccaggio corretto e non superiore a 2 anni, la sostituzione delle imbracature dovrebbe avvenire entro 6 o 8 anni, delle funi dopo 4 o 6 anni. (BGR 198). Un tempo di utilizzo totale di max. 10 anni è possibile se i prodotti sono assegnati a un operatore che non ne fa un uso eccessivo, che li tratta sempre con cura e che ne conosce l'intero impiego trascorso. A tal fine, almeno una volta all'anno deve essere svolto un controllo da parte di un perito con annot